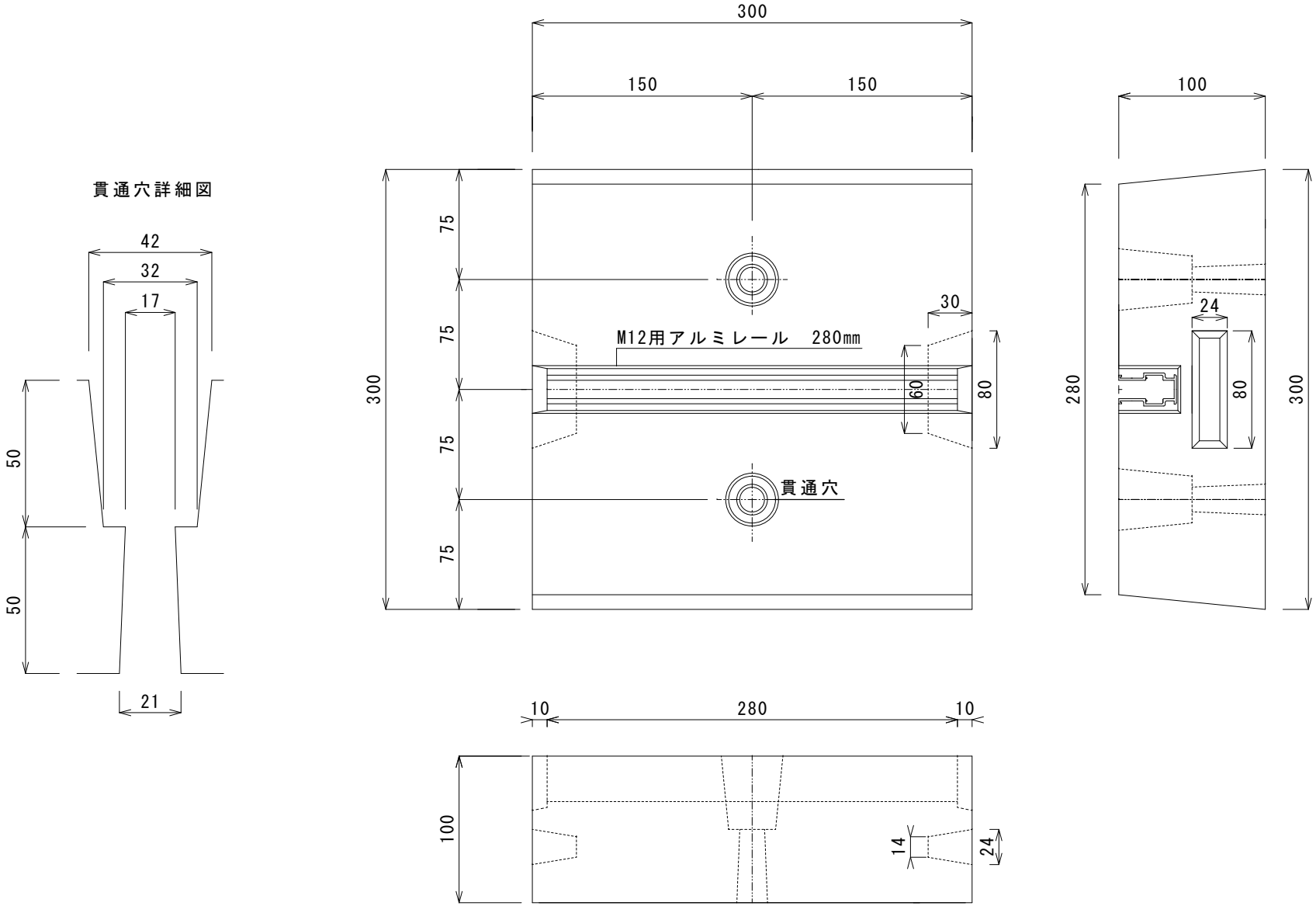

					承認	検図	製図
客先	株式会社ビルド・アトリエ						小 16/10/28 林
品名	万台丸JD30-L1M12　19kg	製造元　株式会社竹原電設	図番　K-20161028-3	S＝1/4			